info@tekno-mp.com - http://www.tekno-mp.com

TV Serie | TV 110

Vertikale Antriebseinheiten

ANWENDUNGEN

// Materials Handling

Niederhubwagen, Hochhubwagen,

// AGVs UND AGCs

AGV (FTS),

// Elektrofahrzeuge

Mobility, Krankenhäuser,

AUSFÜHRUNGEN

getriebe tv-110

- Max. Radmoment in Beschleunigung 400 Nm
- Radmoment kontinuierlich 160 Nm
- Max Radlast 1200 Kg
- Max Übersetzung 1/32.2

radabmessungen

Ø 230 X 75

antriebsmotor

- Typ AC, DC
- Spannung ab 24V
- Max Leistung 2 kW

bremse

- Elektromagnetisch
- Spannung ab 24V
- Max statisches Bremsmoment 12 Nm
- Handlüftungshebel verfügbar

lenk-optionen

- Handlenkung, mit zwei Deichselbefestigungsmöglichkeiten
- Elektrische Lenkung, durch Ritzel und Zahnkranz

lenkantrieb

- Typ AC, DC-PM
- Spannung von 24V bis 48V
- Leistung 0.5 kW
- Ausgangsmoment 60 Nm

Vorteile

- Weltweiter Einsatz im Bereich “Materials Handling”
- Zwei Deichselbefestigungsmöglichkeiten
- Die Version mit feststehendem Motor verhindert das Risiko von Kabelnbeschädigung
- Geschliffene Low-Noise Zahnräder
- Reduziertes Backlash
- Ölgeschmiertes Getriebe
- Komplette Integration mit Antriebsmotor, Lenkmotor, Platte und Steuerung möglich
- Hoher Wirkungsgrad, über 95%
- 100% getestete und zertifizierte Antriebseinheiten
- Große Motoren-Auswahl
- Große Räder-Auswahl
- Einfache Wartung
- ISO9001 und ISO14001 zertifiziertes Produktionssystem
- Made in Italy

platte

Vorbereitung für:
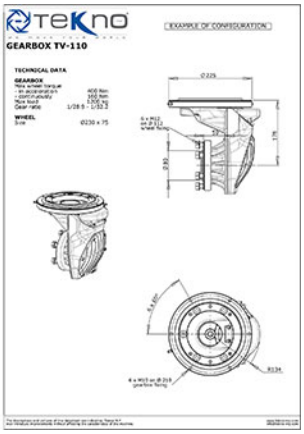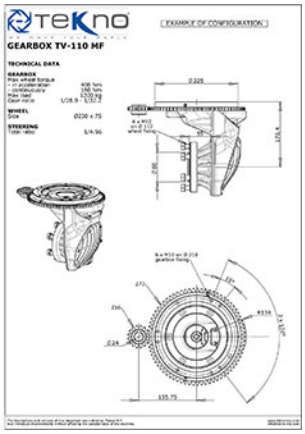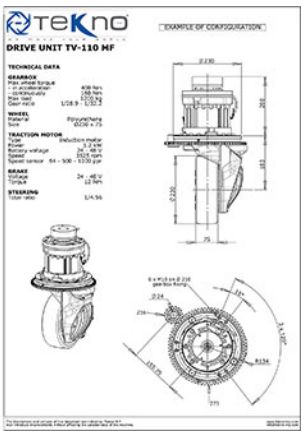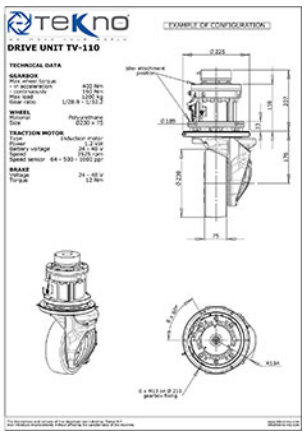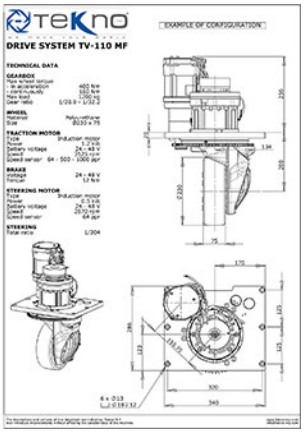
- Potentiometer-Ritzel
- Positionierung-Proxy
- Mechanischen Anschlag