info@tekno-mp.com - http://www.tekno-mp.com

TK Serie | TK 2300

Antriebe mit horizontalem Motor

ANWENDUNGEN

// Reinigungsmaschinen

Aufsitz-Scheuersaugmaschinen, Aufsitz-Kehrsaugmaschinen,

Vorteile
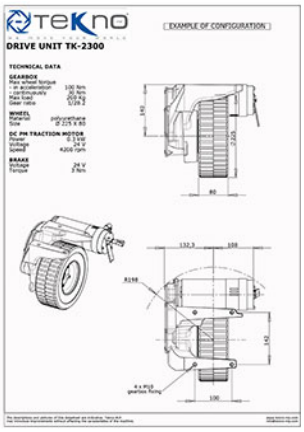
- In Kooperation mit Nilfisk Advance entwickelt
- Enfache Radersetzung
- Hoch-Fahrkonfort-Rad
- Geschliffene Low-Noise Zahnräder
- Einfache Befestigung an der Maschinen-Chassis
- Reduziertes Backlash
- Ölgeschmiertes Getriebe
- Einfache Wartung
- Hoher Wirkungsgrad, über 95%
- 100% getestete und zertifizierte Antriebseinheiten
- Integration mit Steuerung möglich
- ISO9001 und ISO14001 zertifiziertes Produktionssystem
- Made in Italy