info@tekno-mp.com - http://www.tekno-mp.com



TV Serie | TV 455

Vertikale Antriebseinheiten

ANWENDUNGEN

// Materials Handling

Schubmaststapler, Gegengewichtstapler,

// Reinigungsmaschinen

Aufsitz-Scheuersaugmaschinen, Aufsitz-Kehrsaugmaschinen,

// Elektrofahrzeuge

Flughäfen, Landwirtschaft und Gartenbau,

Vorteile

- Antriebseinheit mit hoher Tragfähigkeit, geeignet für Außeneinsatz.
- Die Version mit feststehendem Motor verhindert das Risiko von Kabelnbeschädigung
- Geschliffene Low-Noise Zahnräder
- Reduziertes Backlash
- Ölgeschmiertes Getriebe
- Komplette Integration mit Antriebsmotor, Lenkmotor, Platte und Steuerung möglich
- Hoher Wirkungsgrad, über 95%
- 100% getestete und zertifizierte Antriebseinheiten
- Große Motoren-Auswahl
- Große Räder-Auswahl
- Einfache Wartung
- ISO9001 und ISO14001 zertifiziertes Produktionssystem
- Made in Italy



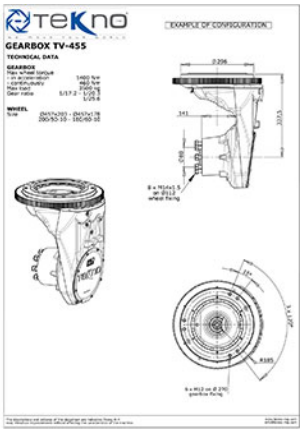



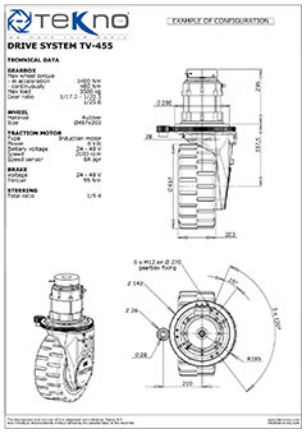



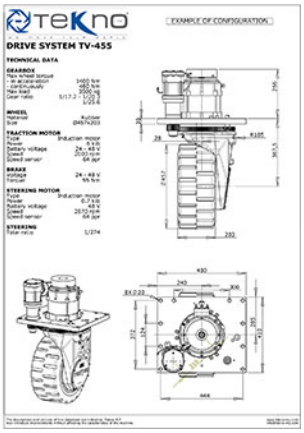

Tekno MP srl - via Morandi 10, 21040 Caronno Varesino (VA) - ITALY - tel (+39) 0331760511 - fax (+39) 0331760501