info@tekno-mp.com - http://www.tekno-mp.com

Serie TV | TV 352

Gruppo trazione a sviluppo verticale

APPLICAZIONI

// Movimentazione materiali

Retrattili, Elevatori frontali e controbilanciati,

// AGV E AGC

AGV,

// Veicoli elettrici

Aeroportuale,

OPZIONI DISPONIBILI

riduttore tv 352

- Coppia massima alla ruota in accelerazione 1400 Nm
- Coppia continuativa 460 Nm
- Carico massimo sul riduttore 2600 kg
- Rapporto di riduzione fino a 1/25.6

dimensioni ruota

- Ø 343 x 114

motore trazione

- Tipologia AC, DC
- Tensione da 24V a 80V
- Potenza fino a 6.5 kW

freno

- Elettromagnetico
- Tensione da 24V a 80V
- Coppia frenante statica fino a 95 Nm
- Possibilità fornitura leva di sblocco manuale

opzioni sterzo

- Pignone e Corona
- Attacco catena 5/8x3/8

motoriduttore sterzo

- Tipologia AC, DC, MP
- Tensione da 24V a 80V
- Potenza 0.7 kW
- Coppia in uscita 120 Nm

piastra

Benefit

- Riduttore per ruote Ø 350 mm con elevate coppie di utilizzo
- Il motore fisso elimina il rischio di danneggiamento dei cablaggi
- Ingranaggi rettificati e ottimizzati per una bassa rumorosità
- Giochi ridotti di ingranamento
- Riduttore interamente lubrificato a olio
- Possibilità di integrazione completa con motore trazione, motoriduttore sterzo, piastra ed elettronica
- Alto rendimento 95%
- Gruppi collaudati e certificati al 100%
- Ampia gamma di motori disponibili
- Ampia gamma di materiali per ruote
- Semplicità di manutenzione
- Sistema produttivo certificato ISO-9001, 14001
- Made in Italy

Predisposizione per :
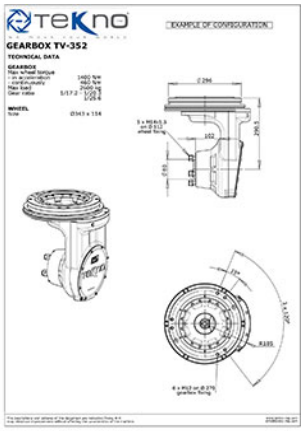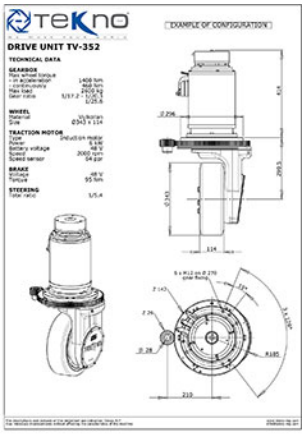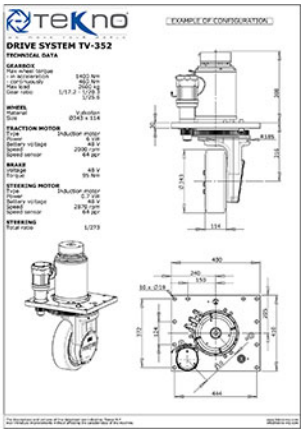
- Pignone potenziometro Z14
- Proxy di posizionamento
- Fermi meccanici