info@tekno-mp.com - http://www.tekno-mp.com

Serie TVO | TVO 351

- **Riduttore compatto ideale per sottocarri elettrici anche con carreggiata ridotta**
- **Installazione orizzontale all'interno del cingolo**
- Ingranaggi rettificati e ottimizzati per una bassa rumorosità
- Giochi ridotti di ingranamento
- Riduttore interamente lubrificato con olio
- Alto rendimento attorno 95%
- Gruppi collaudati e certificati al 100%
- Ampia gamma di motori disponibili
- Semplicità di manutenzione
- Sistema produttivo certificato ISO9001 e ISO14001
- Made in Italy

APPLICAZIONI

// Veicoli elettrici

Mobilità, Aeroportuale, Piattaforme aeree, Altro,

// Sottocarri

Sottocarri cingolati,

OPZIONI DISPONIBILI

riduttore

- Coppia massima alla ruota in accelerazione 1400 Nm
- Coppia continuativa 460 Nm
- Carico massimo sul riduttore 1000 kg
- Rapporto di riduzione 1/40

dimensioni ruote

- Ø 350 X 110

motore trazione

- Tipologia AC
- Tensione 24V – 48V
- Potenza 4 kW
- Velocità 2200 rpm

freno

- Elettromagnetico
- Tensione 24V – 48V
- Coppia frenante statica 90 Nm
- Possibilità fornitura leva di sblocco manuale

Benefit

- Ampia gamma di prestazioni
- Elevata capacità di carico
- Ingombri ridotti
- Semplicità di fissaggio al telaio
- Alta efficienza, basso consumo energetico
- Ingranaggi rettificati e ottimizzati per una bassa rumorosità
- Giochi ridotti di ingranamento
- Riduttori interamente lubrificati ad olio
- Ampia gamma di motori
- Diversi rapporti di riduzione disponibili
- Freni disponibili anche con leva di sblocco
- Gruppi trazione testati e certificati al 100%
- Certificazione ISO9001, ISO14001, ISO18001
- Made in Italy

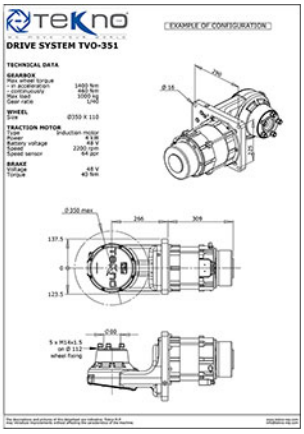
TeKno
EXAMPLE OF CONFIGURATION
DRIVE SYSTEM TVO-351
TECHNICAL DATA
GEARBOX
Max output torque
on acceleration 1400 Nm
- continuously 480 Nm
Max load 3000 kg
Gear ratio 1/40
WHEEL
Size Ø350 X 110
TRACTION MOTOR
Type Induction motor
Power 4 kW
Battery voltage 48 V
Speed 2200 rpm
Speed sensor 64 ppr
BRAKE
Voltage 48 V
Torque 43 Nm
Ø 16
Ø 350 max
266
309
137.5
0
123.5
Ø90
5 x M14x1.5
on Ø 112
wheel fixing